Flight Conveyors

Datablad nr. 07 – 1

FM Bulk Handling
FJORDVEJS

TYPE C250, C300, C350 & C500

FM Flight Conveyors er beregnet for skånsom vandret eller stigende transport i industrielle proces anlæg

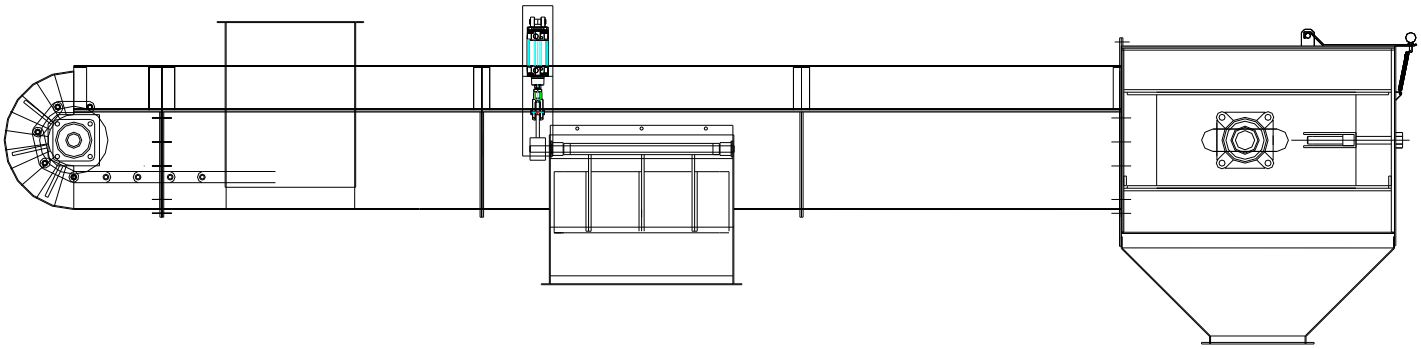

Flight Conveyoren opfylder følgende krav:

- Skånsom transport af produkterne
- Lukket og komplet selvtømmende transport
- Lavt energiforbrug
- Lave vedligeholdsomkostninger
- Lavt støjniveau

Anvendes bl.a. til følgende produkter:

- Pressede foderpiller
- Ekstruderede foderpiller
- Andre produkter der kræver skånsom behandling

Bemærk at driv- og strammehjul altid er monteret med klembøsninger, og at conveyors leveres færdigsamlede i sektioner.

Transport kapacitet op til 138 m^3/h.

Vore Flight Conveyors leveres i følgende udførelser:

- Fremstillet i St. 37 og lakeret – std. i RAL 1013 (andre farver efter ønske)
- Fremstillet i St. 37 og varmgalvaniseret – specielt velegnet til udendørs montage og i særdeleshed i nærhed af vand/på havne
- Fremstillet i Rustfrit stål AISI 304
- Fremstillet i Rustfrit stål AISI 316

Flight Conveyors

Datablad nr. 07 – 2

FM Bulk Handling
FJORDVEJS

TYPE C250, C300, C350 & C500

Generelle mål på Flight Conveyors

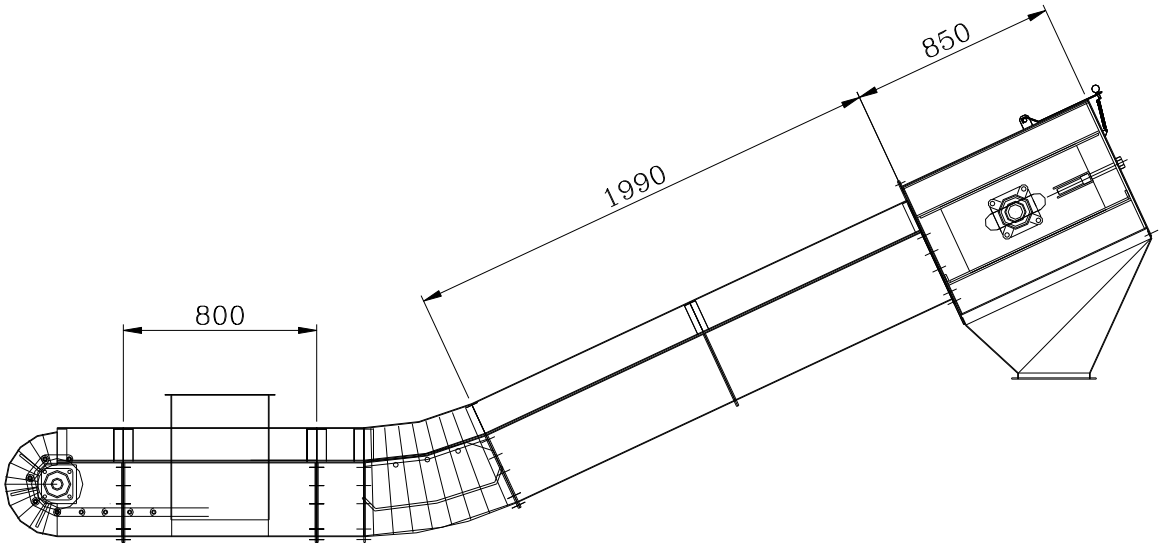

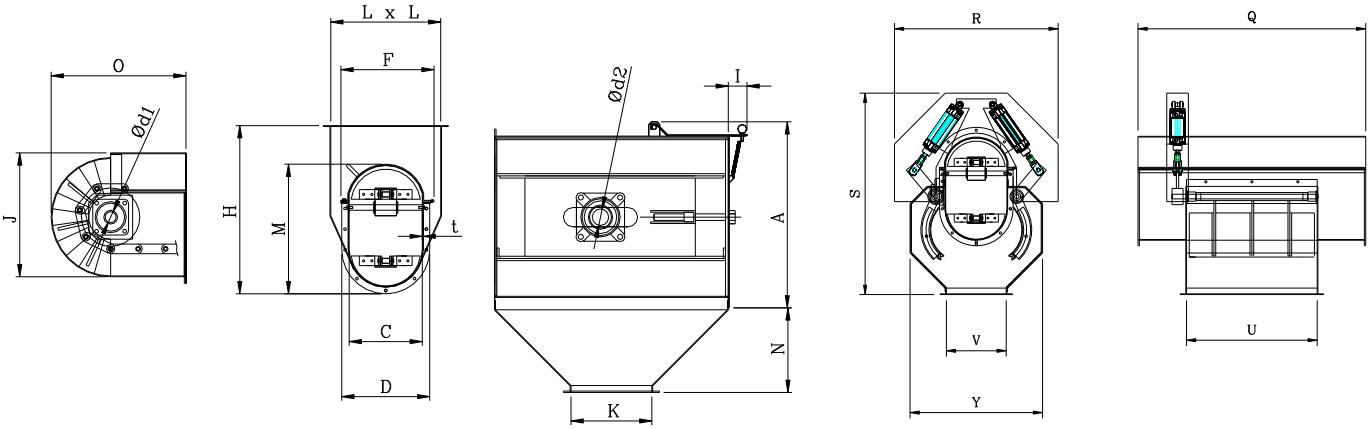

TYPE	A	C	D	F	H	I	J	K	L	M	N	O	t	$D_{ø1}$	$D_{ø2}$	M^3/H
C250	665	266	320	346	611	65	450	300	400	471	307	490	3	40	50	40
C300	665	316	370	376	719	65	528	300	500	551	307	532	3	40	50	56
C350	703	366	420	430	807	65	600	300	550	624	307	572	3	50	60	77
C500	785	516	624	630	1050	65	819	500		819		656	4	60	80	138

Type	Q	R	S	U	V	Y
C250 Bomb door	990	711	872	568	260	576

FM Bulk Handling A/S
Fabriksvej 14, V. Lyby
DK-7800 Skive

+45 97 58 42 00
post@fmbulk.com
fmbulk.com

CVR: 48 57 67 10
Sydbank A/S
Reg. 6812. Konto 0001139452

Flight Conveyors

Datablad nr. 07 – 3

FM Bulk Handling
FJORDVEJS

DESIGN & KAPACITETER

Modulært design:

Flight conveyors type C-250, C-300, C 350 og C 500 bygges ud fra en lang række standard komponenter, der giver en meget stor grad af fleksibilitet

- Kombineret driv- og strammesektion med endeudløb og stuvemelder med sikkerhedskontakt
- Vendeenden af conveyoren har en fast aksel og er trugformet i 180º for at sikre en fuldstændig selvtømning
- Indløbssektion med overdækning af returkæden
- Mellemsektioner med trugformet bund og hængslet låg. Normalt leveres disse i længder på 1990 og 990 mm. og kan efter opgave leveres i specielle længder
- Mellemudløb med flanger og el-pneumatisk betjening af "bomb door"
- Kæde med plast skrabere designet for fuldstændig tømning af transportøren

Flight Conveyor:	Type C 250	Type C 300	Type C 350	Type C 500
Transportkapacitet	40 m^3/h	56 m^3/h	77 m^3/h	138 m^3/h
Omdrejningstal drivaksel	33 omdr. min.	29 omdr. min.	27 omdr. min.	24 omdr. min.
Kæde hastighed	0,4 m/sek.	0,4 m/sek.	0,41 m/sek.	0,37 m/sek.

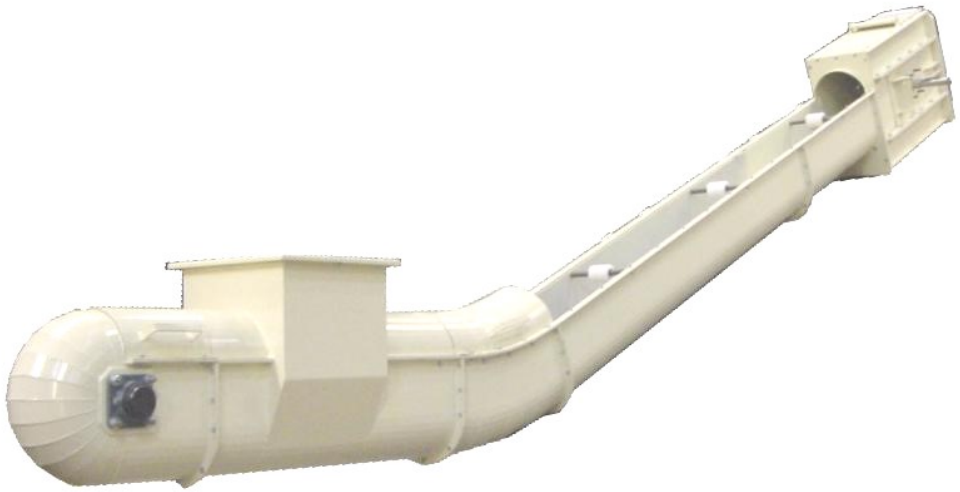

Effektberegning:

Nødvendig motoreffekt:

K = Kapacitet pr. time i tons.
L = Total længden i meter.

Nødvendig motorstørrelse i kW =
(K x (L + 5)/544) + 0,37

Spørg os gerne om supplerende oplysninger eller evt. mulighed for anvendelse af flight conveyoren til andre end de nævnte produkter.

FM Bulk Handling A/S
Fabriksvej 14, V. Lyby
DK-7800 Skive

+45 97 58 42 00
post@fmbulk.com
fmbulk.com

CVR: 48 57 67 10
Sydbank A/S
Reg. 6812. Konto 0001139452

DESIGN

Oversigt over opbygning af driv- og vendende

Drivenden er opbygget som en kombination af drivstation og strammestation, idet vendeenden er bygget op med fast aksel.

Kombinationen af driv- og strammesektion i én enhed nødvendiggør anvendelse af hulakselgear som drivkraft for Flight Transportøren. Drivenden er naturligvis opbygget med stuvemelder som på enhver anden transportør.

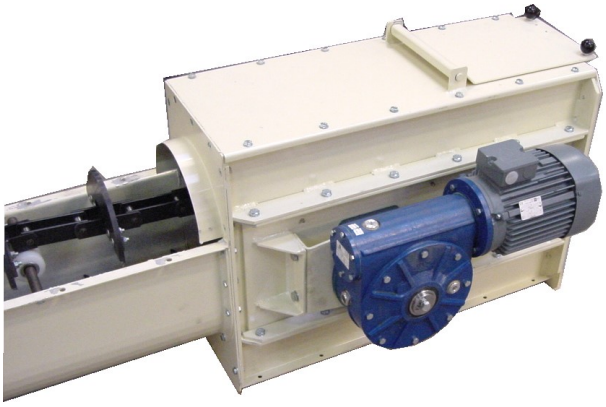

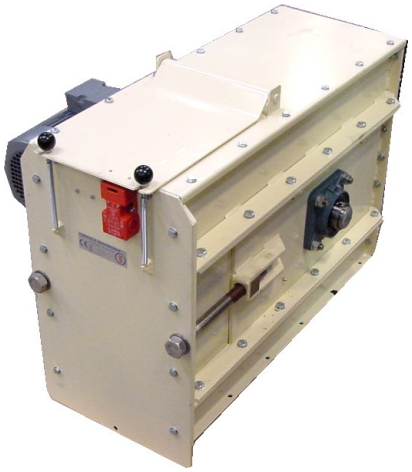

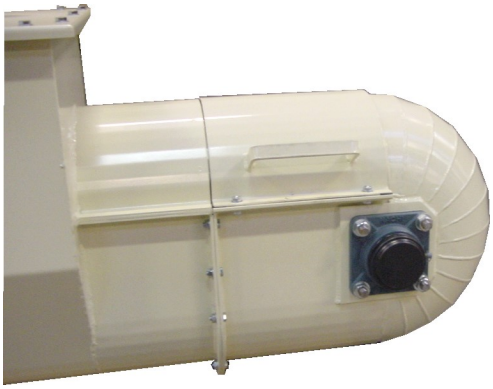

Her ses den runde vendeende, som er opbygget af segmenter for at gøre den fuldstændigt selvtømmende og dermed fjerne risikoen for opbygning og sammenblanding af varer.

Som det ses, findes der en påboltet inspektionslem i låget, som kan fjernes for inspektion/rengøring.

Kæden er udstyret med plast skrabere, der transporterer materialet i en trugformet bund.

Dette sikrer fuldstændig tømning af transportørenog giver samtidig en meget skånsom transport af varerne.

Flight Conveyors

Datablad nr. 07 – 5

FM Bulk Handling
FJORDVEJS

IND- OG UDLØBSDESIGN

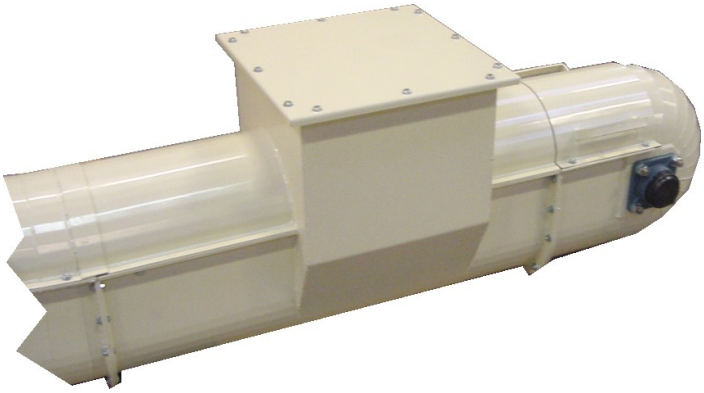

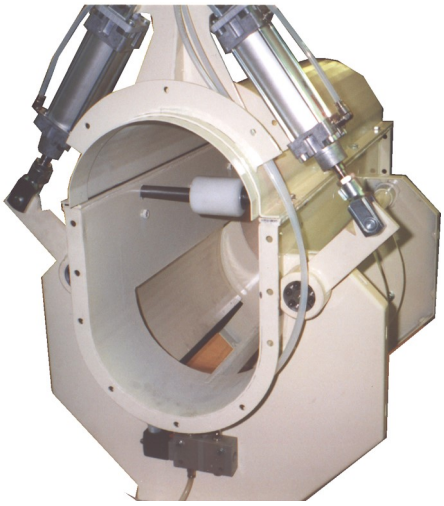

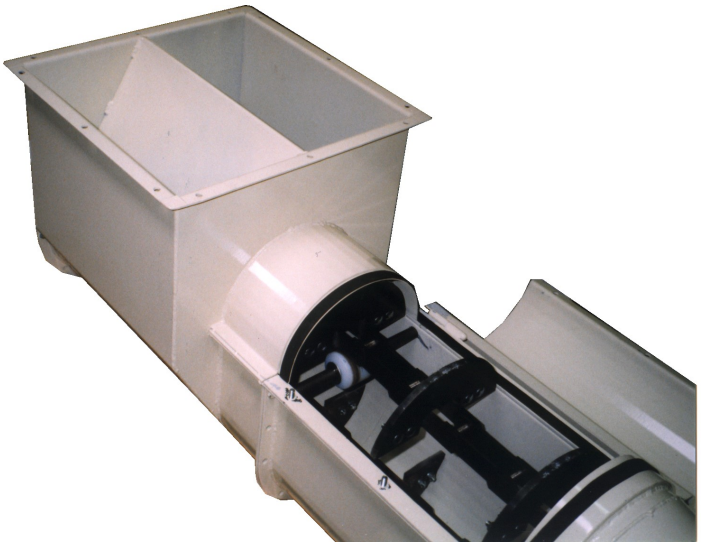

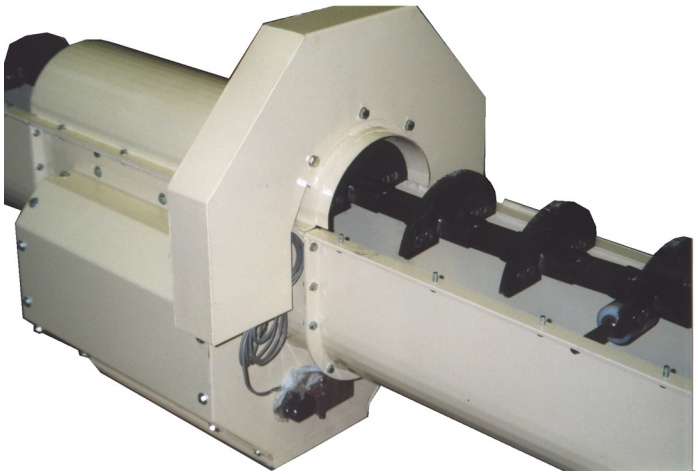

Indløbet på Flight Conveyoren er opbygget med indløbet ført ind til transportørbunden, uden om returkæden, for mindst mulig påvirkning af varen.

Er der behov for at have indløb af en vis længde, f.eks. under en båndkøler/-tørrer kan dette leveres.

Udløbene i el-pneumatisk udførelse er af typen ”Bomb Door”, som sikrer, at der ikke bliver varer liggende på spjældpladen, når spjældet er lukket.

Kontakt os gerne for yderligere information og råd og vejledning.

FM Bulk Handling A/S
Fabriksvej 14, V. Lyby
DK-7800 Skive

+45 97 58 42 00
post@fmbulk.com
fmbulk.com

CVR: 48 57 67 10
Sydbank A/S
Reg. 6812. Konto 0001139452

Flight Conveyors

Datablad nr. 07 – 6

DESIGN

Flight Conveyorens mellemlængder leveres altid med hængslet låg, så det er let at foretage tilsyn og/eller foretage rengøring og vedligehold af udstyret.

Lågene er boltet på med sikringsbolte, så de ikke utilsigtet kan åbnes.

Transportøren er i helt lukket design, som sikrer mod støvudslip.

Træksektion, vendeende og mellemlængder leveres færdigsamlede.

Flight Conveyoren er forsynet med nylon returruller, der bærer returkæden i lighed med traditionelle kædetransportørløsninger.

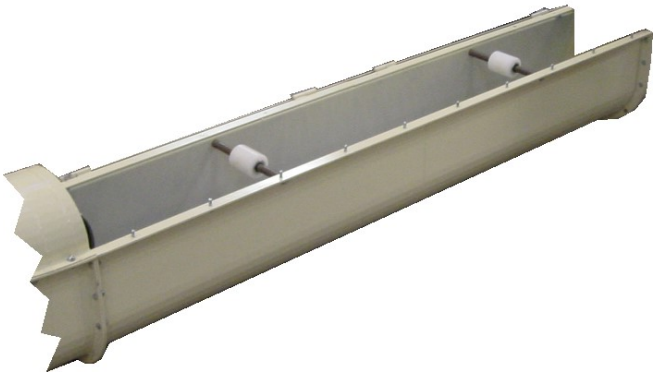

Kontakt os gerne for yderligere information og råd og vejledning.

FM Bulk Handling A/S
Fabriksvej 14, V. Lyby
DK-7800 Skive

+45 97 58 42 00
post@fmbulk.com
fmbulk.com

CVR: 48 57 67 10
Sydbank A/S
Reg. 6812. Konto 0001139452

Flight Conveyors

Datablad nr. 07 – 7

FM Bulk Handling
FJORDVEJS

MINERALTRANSPORT

Flight Conveyoren er her anvendt til transport af vitaminer, mineraler og lignende mikrostoffer til et mikrodoseringsanlæg.

Her tømmes indholdet af storsækken ned i tragten over indløbet på Flight Conveyoren.

Betjeningen sker fra den lille platform.

Indløbet går direkte ned i vendeenden af Flight Conveyoren, som let transporterer alle varerne op til den ønskede position – med en stigning på op til 45°.

Indtag af varerne i Flight Conveyorens bund, giver en meget lav byggehøjde.

Den kombinerede driv- og strammeende, hvor udløbet i dette tilfælde er tilpasset en slangeforbindelse til den flytbare snegl, der kører på dækket over mikrodoserings-anlægget.

Sneglen kører på letløbende hjul og er forsynet med et skørt til sikring mod støvudslip, når der arbejdes med anlægget.

FM Bulk Handling A/S
Fabriksvej 14, V. Lyby
DK-7800 Skive

+45 97 58 42 00
post@fmbulk.com
fmbulk.com

CVR: 48 57 67 10
Sydbank A/S
Reg. 6812. Konto 0001139452